COMBINATA Bali Evolution

*160x70/85 h.221
170x70/85 h.221

www.newdreams.it info@newdreams.it

Allegare i testi di pag. 95

Caratteristiche Idrauliche

Volume d'acqua al troppo pieno	**lt 220* - lt 240**
Volume d'acqua minimo per funzionamento	**lt 100* - lt 120**
Acqua calda/fredda rubinetteria Newdreams	**½"**
Piletta di scarico	**1"½**
Portata d'acqua elettropompa whirpool	**lt/min 330**
Jet doccia dorsali	7
Pressione richiesta min./max	**Bar 1-5**

Caratteristiche Elettriche

Tensione di alimentazione	**220/240V 50Hz**
Potenza assorbita elettropompa whirpool	**Kw 0.75 hp 1.00**
Corrente	**4.5A**
Elettropompa airpool (esclusivamente versioni 4 e 5)	**W 700**

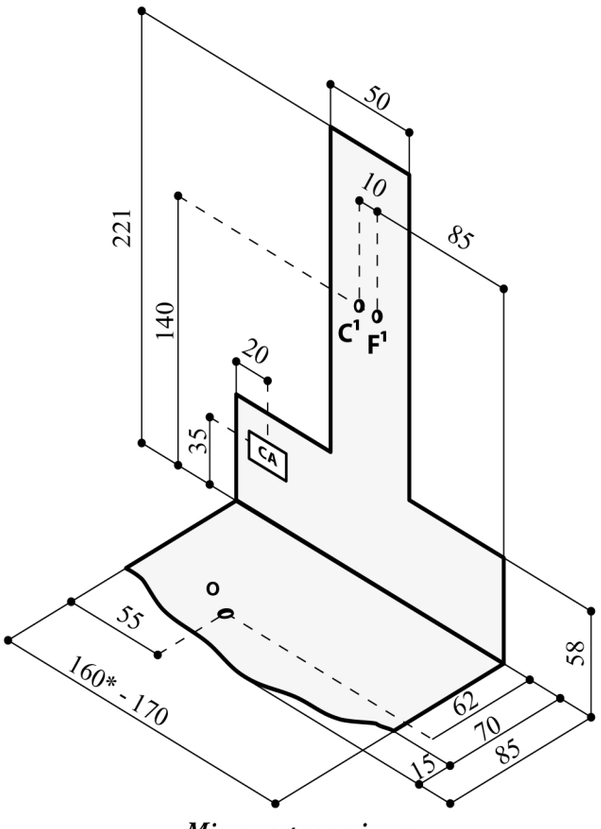

Misure espresse in cm

LEGENDA

C1 = punto consigliato per uscita tubatura acqua calda.

F1 = punto consigliato per uscita tubatura acqua fredda.

CA = punto consigliato per l'installazione a parete dell'alimentazione elettrica.

O = punto consigliato per lo scarico a pavimento.

***Misura riferita alla vasca 160x70/85**

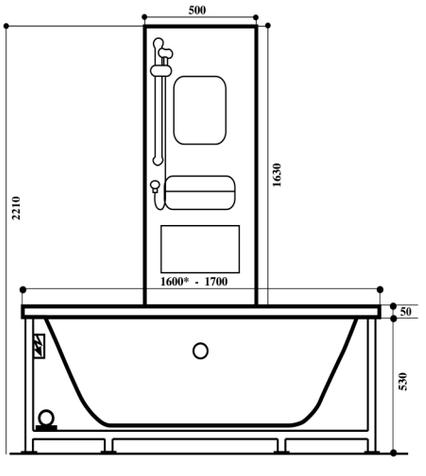

Misure espresse in mm

Tolleranze dimensionali ±5 mm. La Newdreams si riserva il diritto di modificare tutte le caratteristiche tecniche qui riportate, senza obbligo di preavviso.