CABINA DOCCIA Aurora

75x90 h.220

www.newdreams.it info@newdreams.it

Allegare i testi di pag. 95

Caratteristiche Idrauliche

Jet doccia dorsali	**6**
Jet doccia cervicali	**4**
Jet doccia a cascata (solo per versione 5)	**3**
Asta saliscendi a scelta (modello LUX o LIFE)	**1**
Acqua calda/fredda rubinetteria Newdreams	**½"**
Piletta di scarico	**Ø 40**
Pressione richiesta min./max	**Bar 1-5**

Caratteristiche Elettriche

Tensione di alimentazione	**220/240V 50Hz**
Potenza assorbita caldaia bagno turco	**Kw 2.00**

VERSIONE SINISTRA

VERSIONE DESTRA

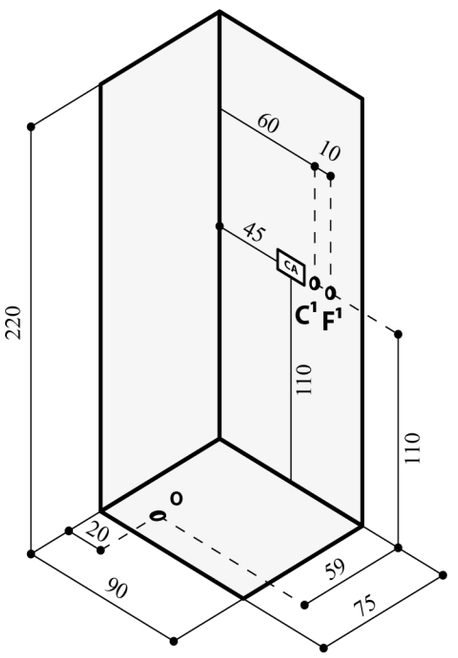

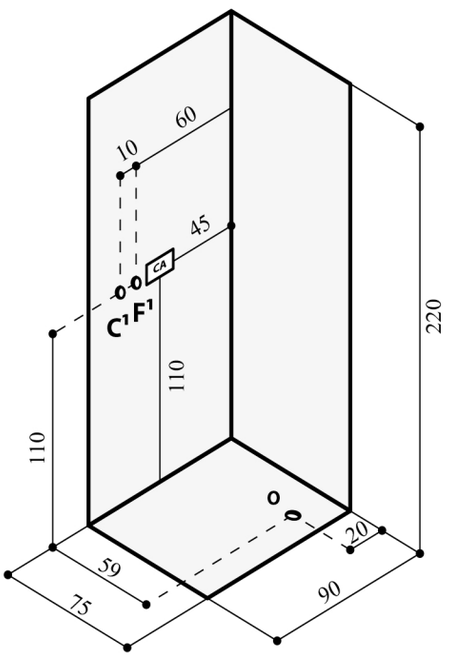

Misure espresse in cm

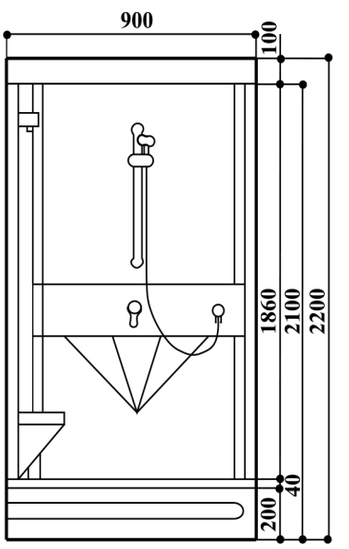

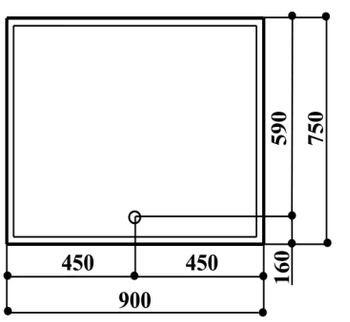

Misure espresse in mm

LEGENDA

C1 = punto consigliato per uscita tubatura acqua calda.

F1 = punto consigliato per uscita tubatura acqua fredda.

CA = punto consigliato per l'installazione a parete dell'alimentazione elettrica.

O = punto consigliato per lo scarico a pavimento.

Tolleranze dimensionali ±5 mm. La Newdreams si riserva il diritto di modificare tutte le caratteristiche tecniche qui riportate, senza obbligo di preavviso.